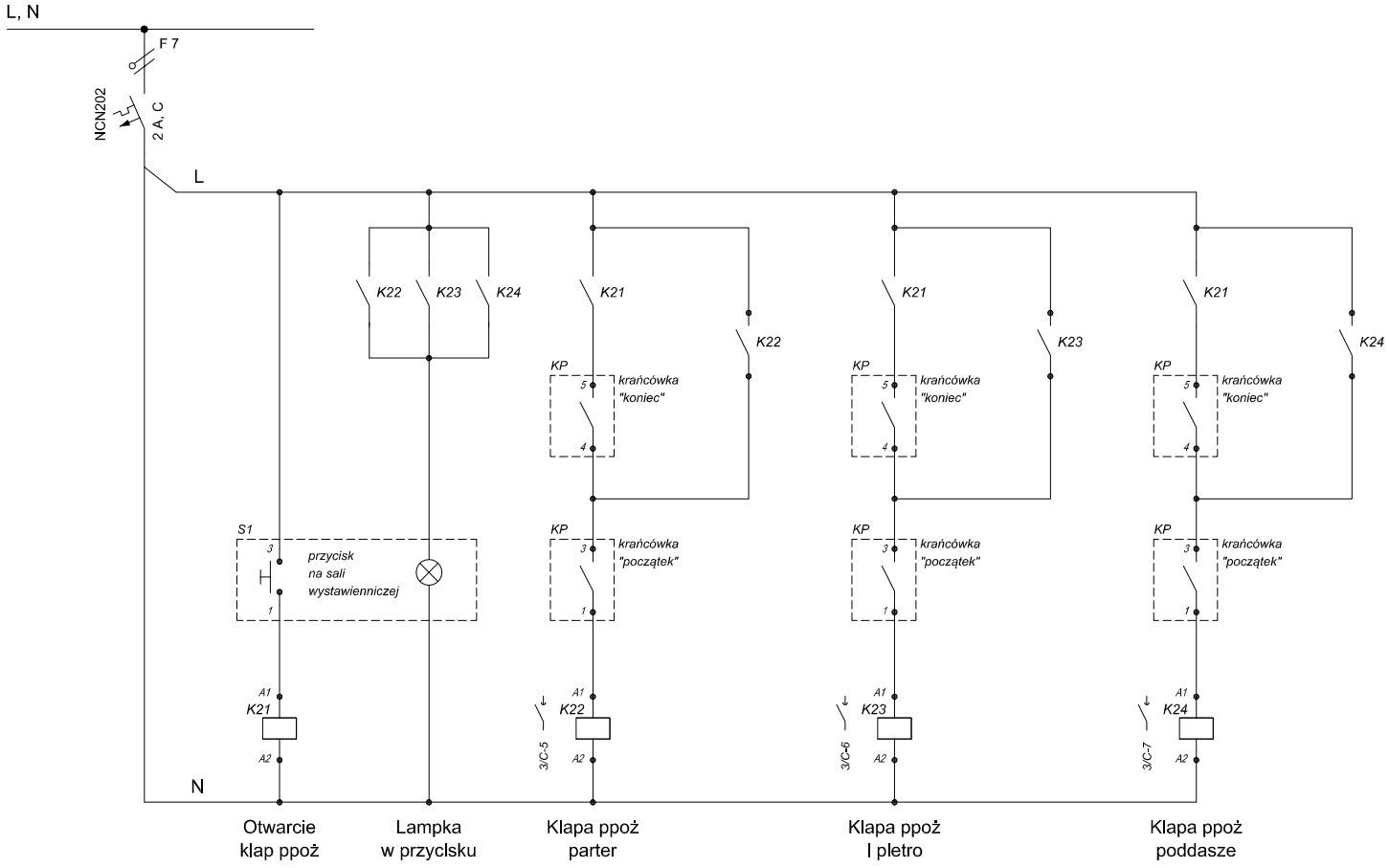


UWAGA !

Przed podłaczeniem urządzeń, sprawdzić działanie styków krańcówek.
oraz współpracę zasilaczy Zasil_1,2,3 z tym układem na wypadek pożaru.

| | | | | |
|---|---|---|---|---|
| PRACOWNIA PROJEKTOWA "INGRAF ARCHITECT"<br>ANDRZEJ ZABOJSZCZ<br>UL. ŁOKIETKA 5/1 85-200 BYDGOSZCZ tel. 3226727 | Obiekt<br>**Aktualizacja dokumentacji projektowo-kosztorysowej robót budowlanych w zakresie części 1 - II etap w ramach zadania pt. „Adaptacja budynku" Wojewódzkiego Ośrodka Kultury i Sztuki „Stara Ochronka" w Bydgoszczy przy ul. Plac Kościeleckich 6 w Bydgoszczy (obiekt wpisany do rejestru zabytków)** | TEMAT OPRACOWANIA:<br>PROJEKT WYKONAWCZY | Nazwa rysunku:<br>Schemat ideowy sterowania klapami ppoż | |
| INWESTOR<br>Wojewódzki Ośrodek Kultury i Sztuki<br>"Stara Ochronka"<br>85-033 Bydgoszcz Pl. Kościeleckich 6 | | Projektant: mgr inż. Z.Łupkowski<br>*Specjalność: sieci i instalacje elektryczne - GP-KZ-7342/161/94*<br>Sprawdzający: inż. B.Palicka<br>*Specjalność: sieci i instalacje elektryczne - 7210/12/76* | Branża: Elektryczna<br>Data: 26.11.2012 | Nr rys.: 4<br>Nr ark.: 5 |